Anexa nr. 19
La Instrucțiunea cu privire la modul de executare
a lucrărilor cadastrale la nivel de clădiri și încăperi izolate

AGENȚIA RELAȚII FUNCIARE ȘI CADASTRU
A REPUBLICII MOLDOVA

ALBUM

De semne convenționale și modele de planuri utilizate în procesul executării lucrărilor cadastrale

Chișinău 2015

SEMNE CONVENȚIONALE UTILIZATE LA ÎNTOCMIREA PLANULUI DE NIVEL

Nr. semn.	Denumire	Semne convenționale
1	Pereți portanți (de rezistență)	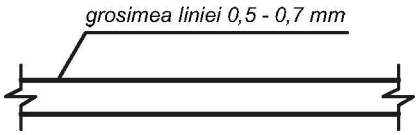
2	Pereți despărțitori	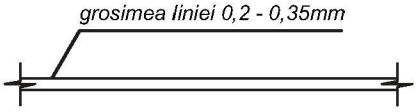
3	Pereți din blocuri de sticlă	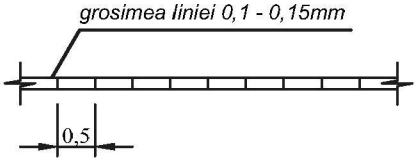
4	Uşa în perete portant	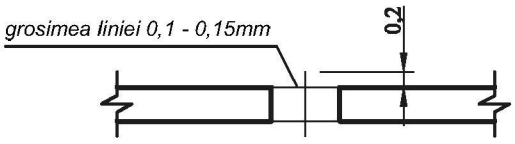
5	Uşa în perete despărțitor	
6	Uşa cu trepte în perete portant	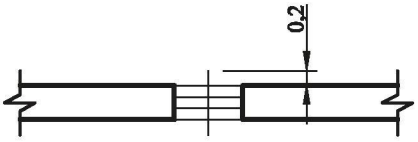
7	Uşa rotativă în perete portant	
8	Uşa glisantă în perete portant	
9	Uşa rabatabilă în perete portant	
10	Arcă sau gol în perete portant cu lățimea mai mare de 2,0 m (linia întreruptă delimitează la ce începere va fi inclusă suprafața golului)	
11	Nişa cu înălțimea mai mare de 2,0 m	
12	Nişa cu înălțimea mai mică de 2,0 m	

Nr. semn.	Denumire	Semne convenționale
13	Dulap în perete cu înalțimea mai mare de 2,0 m	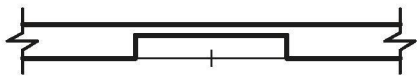
14	Dulap în perete cu înalțimea mai mică de 2,0 m	
15	Fereastră în perete portant	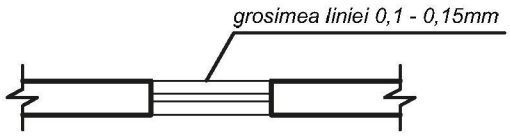
16	Fereastră în perete despărțitor	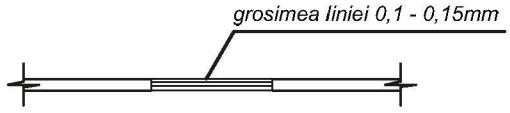
17	Pereti despărtitori cu coloane	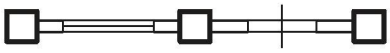
18	Perete capital cu pilastru şi semicoloane	
19	Coloane din beton armat	
20	Coloane din metal	
21	Balcon	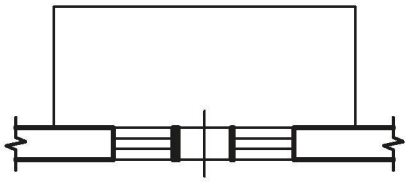
22	Loggie	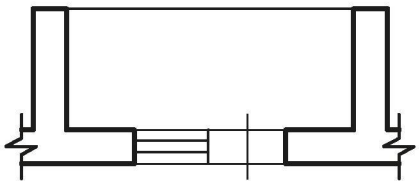
23	Intrare în subsol (demisol)	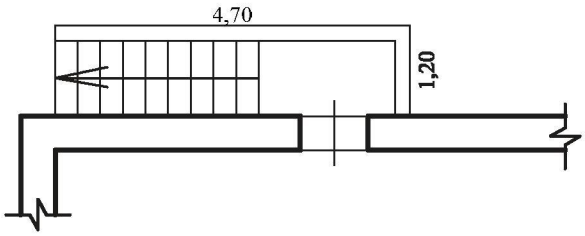
24	Pridvor	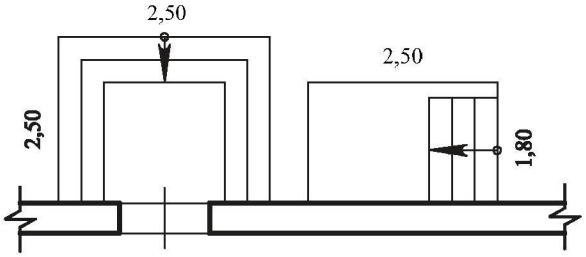

Nr. semn.	Denumire	Semne convenționale
25	Curte de lumină	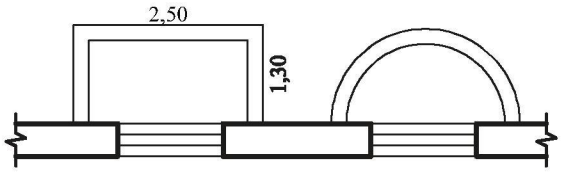
26	Ascensor	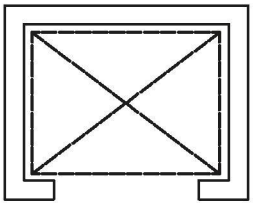
27	Trapă	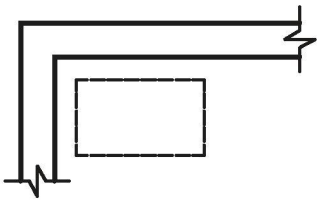
28	Gol în perete a) dreptunghiular b)rotund	
29	Canal de ventilare în perete portant	
30	Canal de ventilare în perete despărțitor	
31	Coş de evacuare a fumului în perete portant	
32	Coş de evacuare a fumului în perete despărțitor	
33	Şemineu, cămin	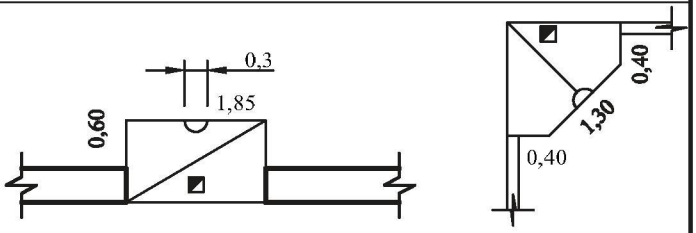
34	Vatră	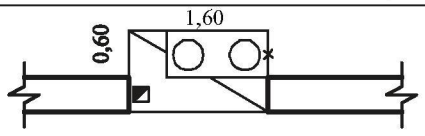 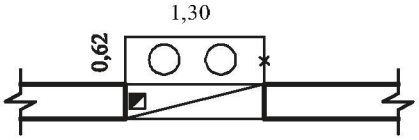
35	Soba	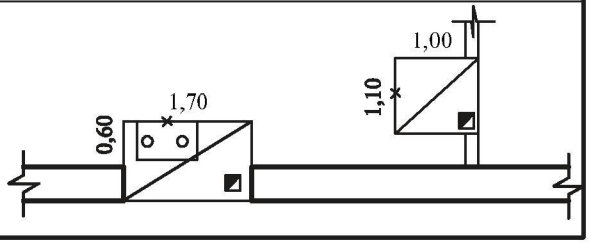

Nr. semn.	Denumire	Semne convenționale
36	Scară cu două rampe * (rampa nivelului superior)	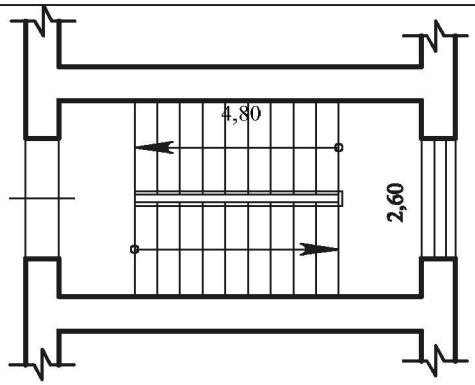
37	Scară cu două rampe * (rampa nivelului interimar)	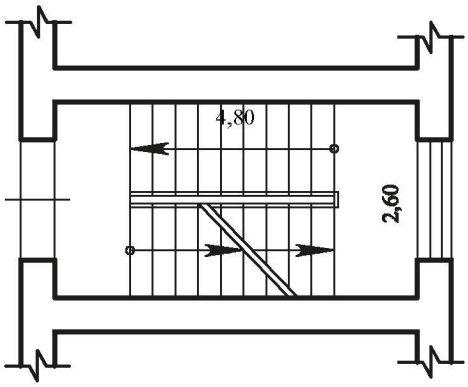
38	Scară cu două rampe * (rampa nivelului inferior)	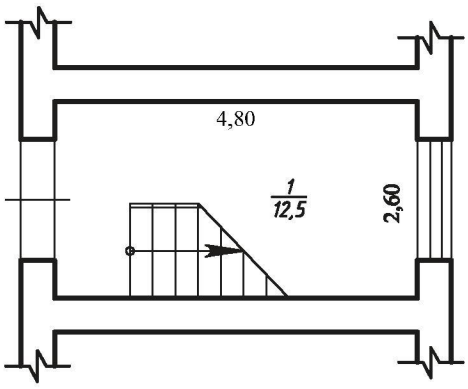
39	Scară cu trei rampe * (rampa nivelului superior)	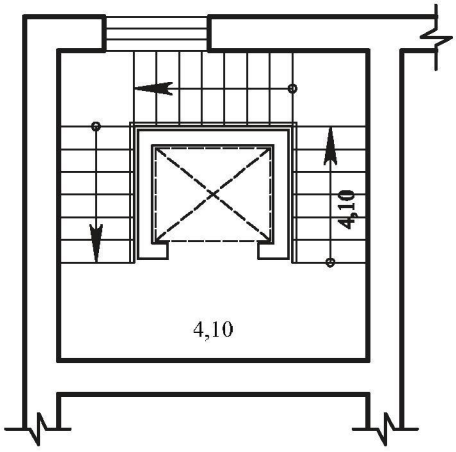

* Mențiune: Săgeata indică direcția de urcare

Nr. semn.	Denumire	Semne convenționale
40	Scară cu trei rampe * (rampa nivelului interimar)	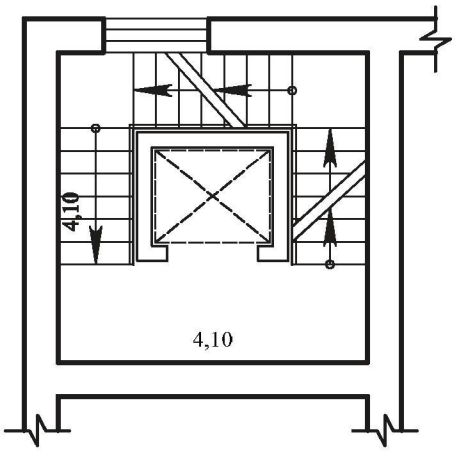
41	Scară cu trei rampe * (rampa nivelului inferior)	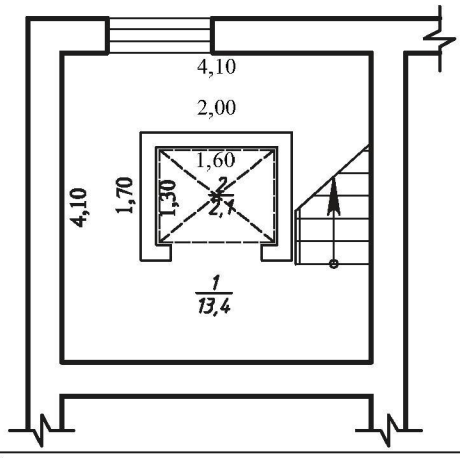
42	Scară cu trei rampe * (rampa nivelului superior)	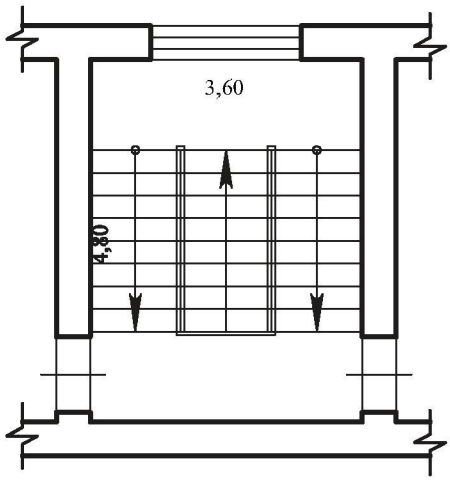
43	Scară cu trei rampe * (rampa nivelului interimar)	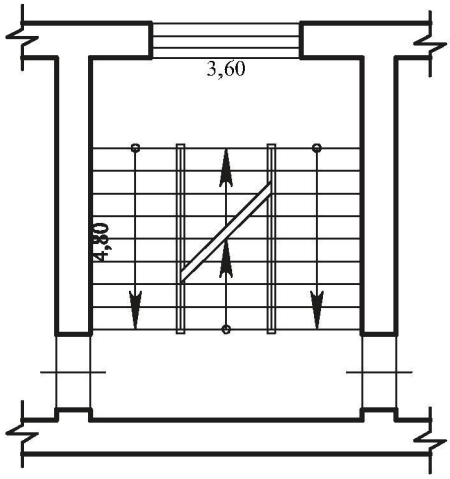

* Mențiune: Săgeata indică direcția de urcare

Nr. semn.	Denumire	Semne convenționale
44	Scară cu trei rampe * (rampa nivelului inferior)	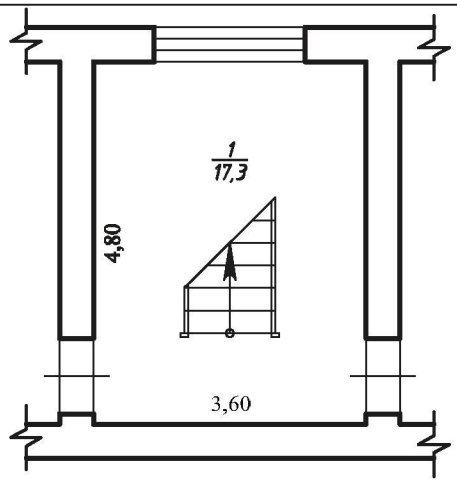
45	Scară în spirală rotundă*	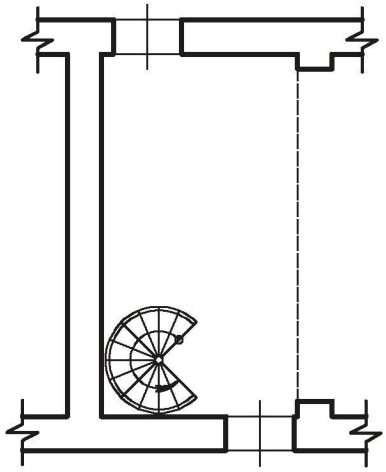
46	Scară în spirală pătrată*	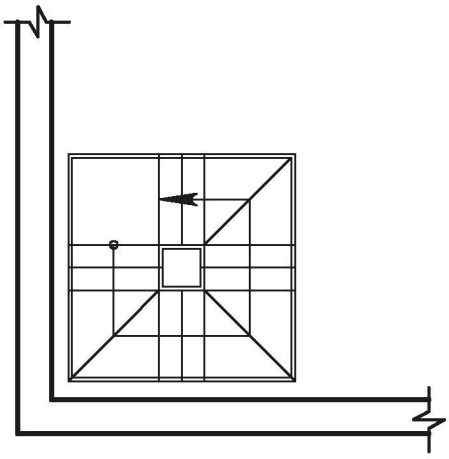
47	Rampă de coborîre (plan înclinat)*	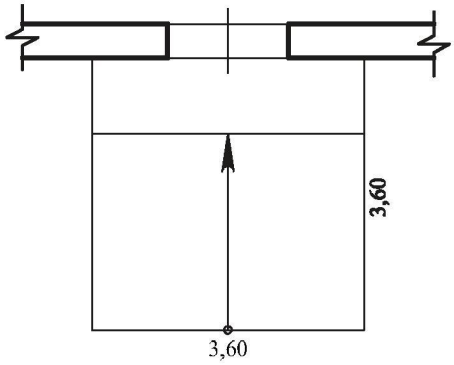

* Mențiune: Săgeata indică direcția de urcare

ÎNTOCMIREA SCHIŢEI DE LUCRU

Figura 1

EXEMPLU DE VERIFICARE A CONCORDANŢEI DIMENSIUNILOR DIN EXTERIORUL ŞI INTERIORUL CLĂDIRII

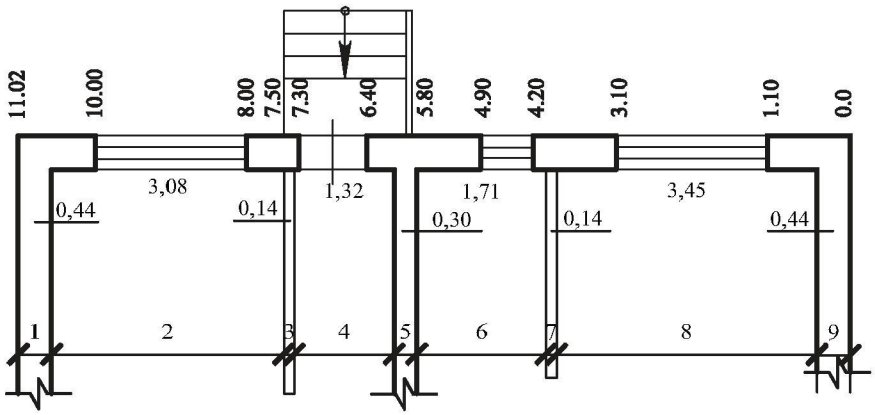

Neconcordanţa dimensiunilor exterioare cu cele interioare se calculează în felul următor:

a) Eroarea admisibilă : *Eadm = ±0,75 x K* unde:

Eadm - *eroarea admisibilă la diferenţă între suma dimensiunilor interioare şi* dimensiunii din exterior [cm]
±0,75 - coeficientul de eroare admisibilă [cm]
K - numărul de măsurări interioare. Include măsurările încăperilor şi pereţilor

b) Eroarea de facto : *Ef = Lex - ∑ Lin* *unde*

Lex - lungimea peretelui din exterior
∑ Lin - suma lungimilor încăperilor şi grosimii pereţilor din interiorul construcţiei în direcţia controlată

Formula de control a erorii admisibile:

Ef ≤ E adm unde:

*Eadm = 0,75*9'6,75 cm*

Lint = 0,44+3,08+0,14+1,32+0,30+1,75+0,14+3,45+0,44=11,06

Ef= 11,02-11,06= -4 cm

/-4/< 6.75

Figura 2

EXEMPLE DE ÎNSCRIERE A MĂRIMILOR ÎN SCHIŢA DE LUCRU A CLĂDIRII

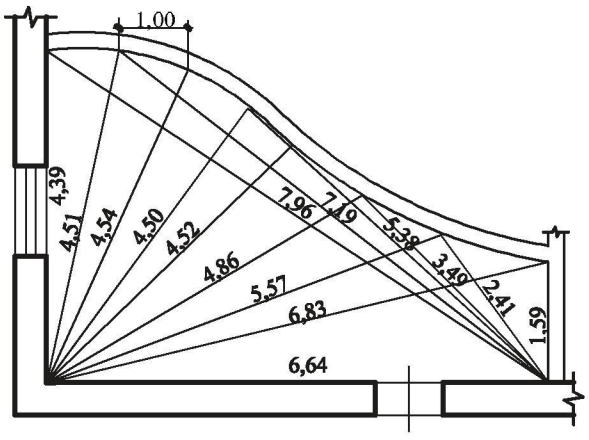

a)

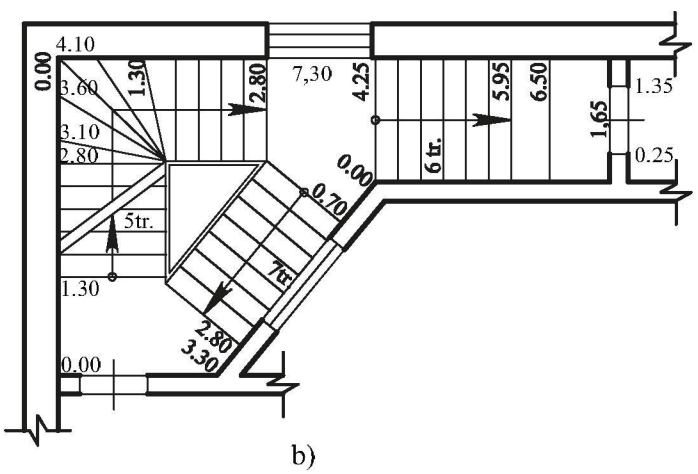

b)

Figura 3

EXEMPLE DE DETERMINARE A GROSIMII PEREȚILOR

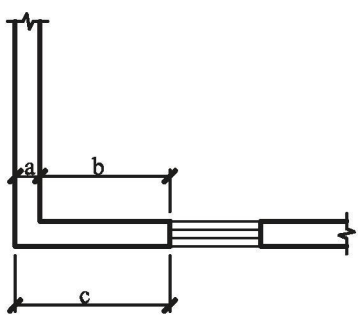

$a = c - b$

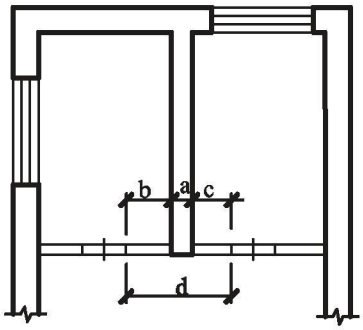

$a = d - (b + c)$

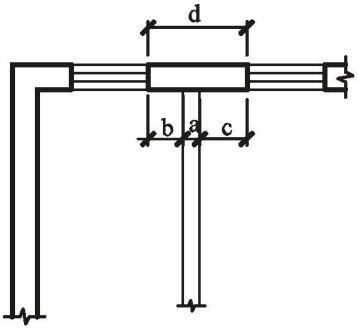

$a = d - (b + c)$

Figura 4

DETERMINAREA SUPRAFEȚELOR INTERIOARE A ÎNCĂPERILOR SITUATE SUB SCARĂ

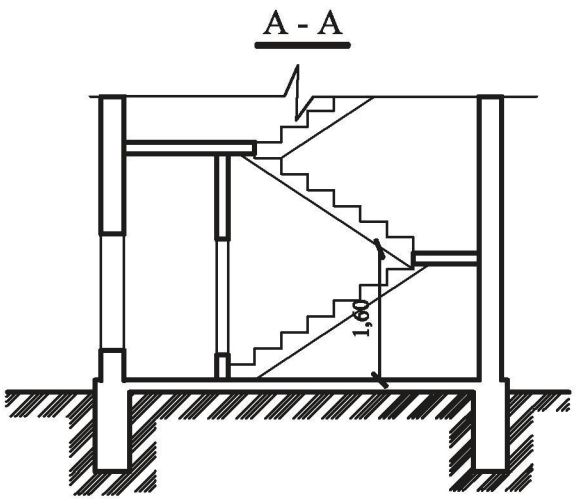

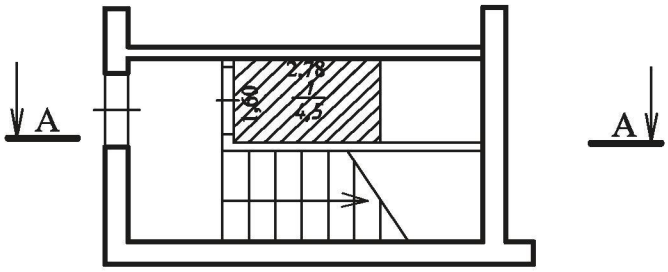

Figura 5

EXEMPLE DE REPREZENTARE A VERANDELOR

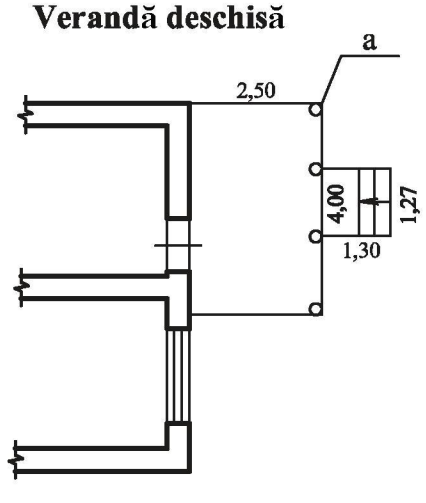

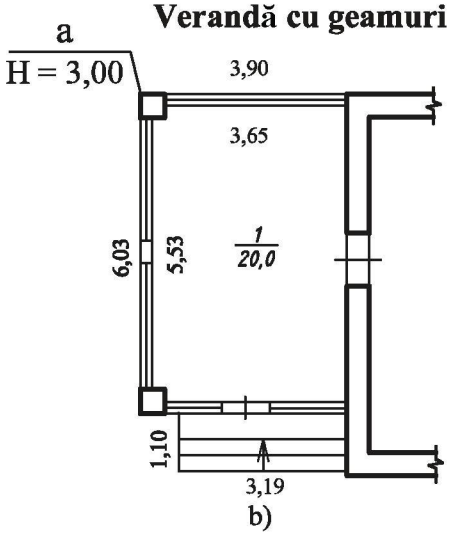

Figura 6

METODA DE STABILIRE A NIVELULUI (SUBSOL SAU DEMISOL)

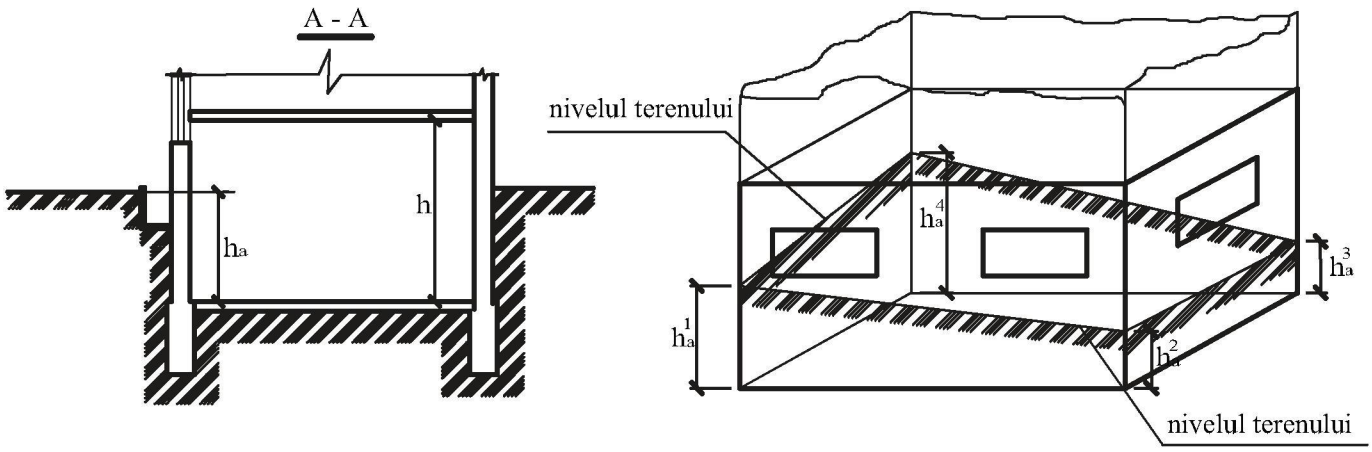

a) dacă h_a >1/2 h nivelul se numeşte "subsol"

b) dacă h_a < 1/2 h nivelul se numeşte "demisol"

$$h_{\text{mediu de adîncire}} = \frac{h_a^1 + h_a^2 + h_a^3 + h_a^4}{4}$$

unde: ha - înălţimea adîncirii
h - înălţimea interioară a încăperii

Figura 7

EXEMPLE DE MĂSURARE A DIMENSIUNILOR LA CLĂDIRII CU COLOANE EXTERIOARE

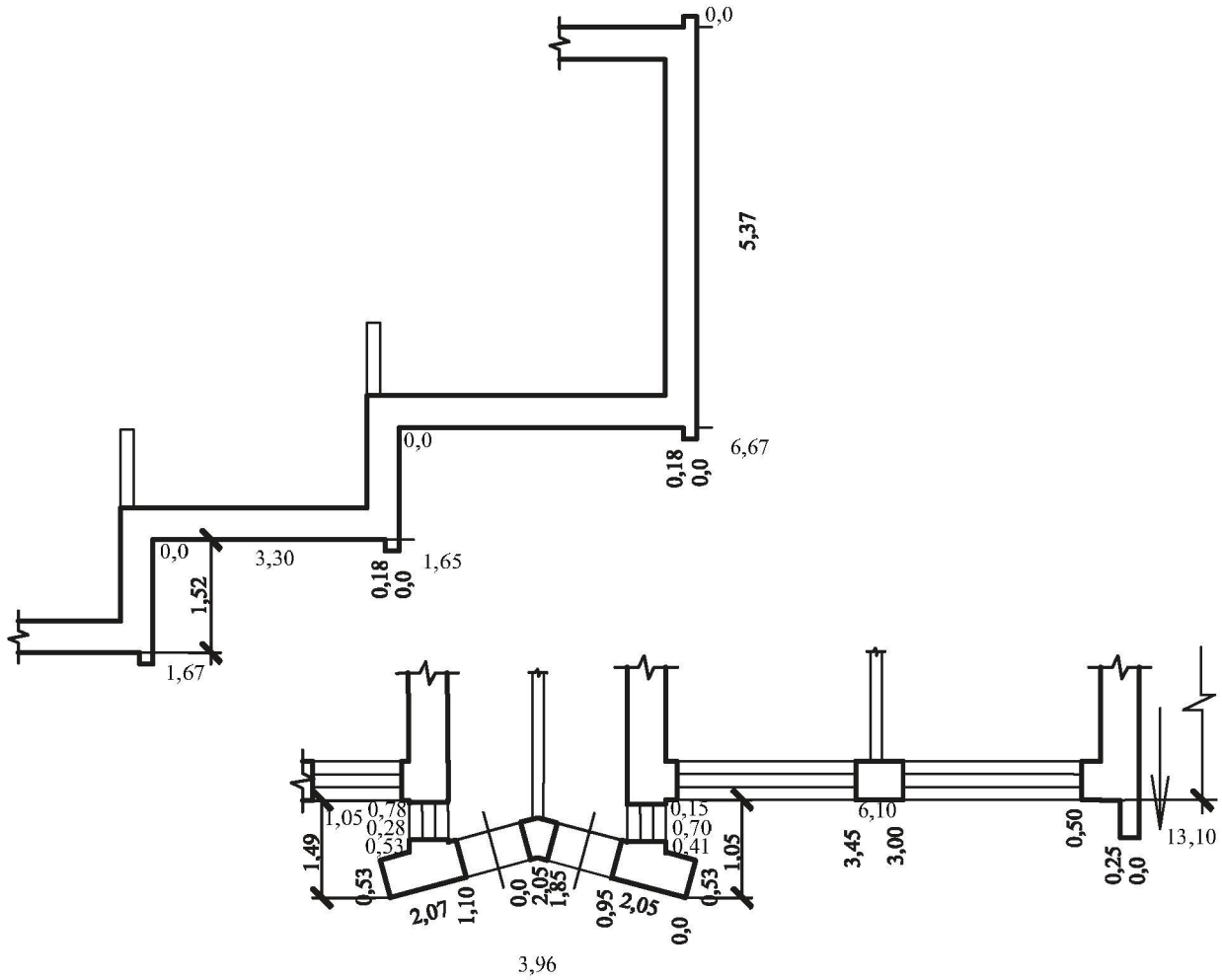

Figura 8

EXEMPLU DE ÎNTOCMIRE A SCHIȚEI DE LUCRU A CLĂDIRII

SCHIȚA CLĂDIRII LIT." *A* "

Nivelul *Demisol*

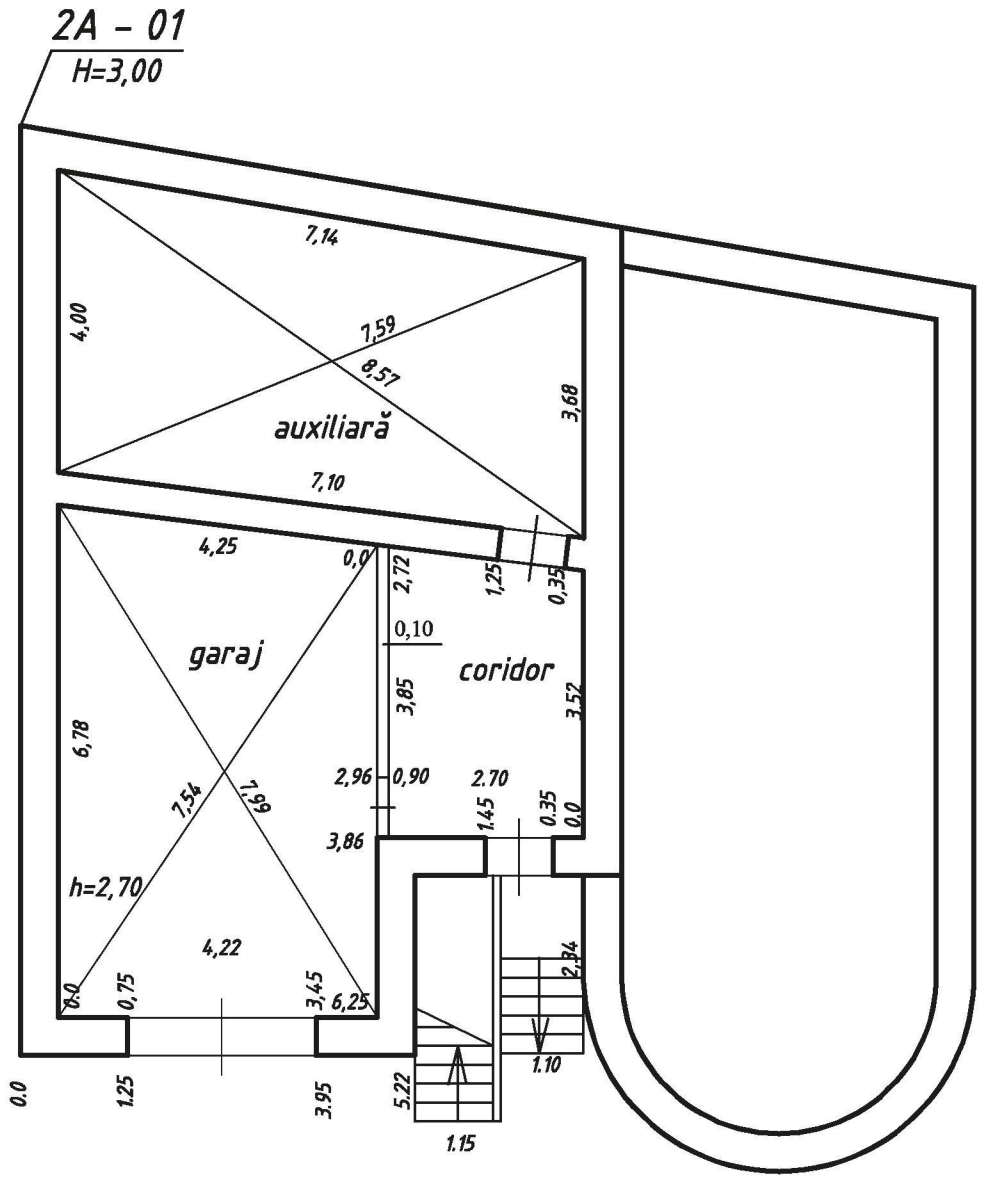

Mențiuni: *Conform autorizației de construire nr. 1234 din 12.12.2010 s-a permis executarea lucrărilor de construcție a unei case de locuit individuale cu regimul de înălțime D+P.*

A executat: *Gheorghe Plămădeală*	Data: "*13*" *octombrie* 20*12*
A verificat: *Vasile Croitoru*	Data: "*25*" *octombrie* 20*12*
Semnătura beneficiarului: *Ion Mămăligă*	Data: "*13*" *octombrie* 20*12*

EXEMPLU DE ÎNTOCMIRE A SCHIȚEI DE LUCRU A CLĂDIRII

SCHIȚA CLĂDIRII LIT." *A* "

Nivelul *Parter*

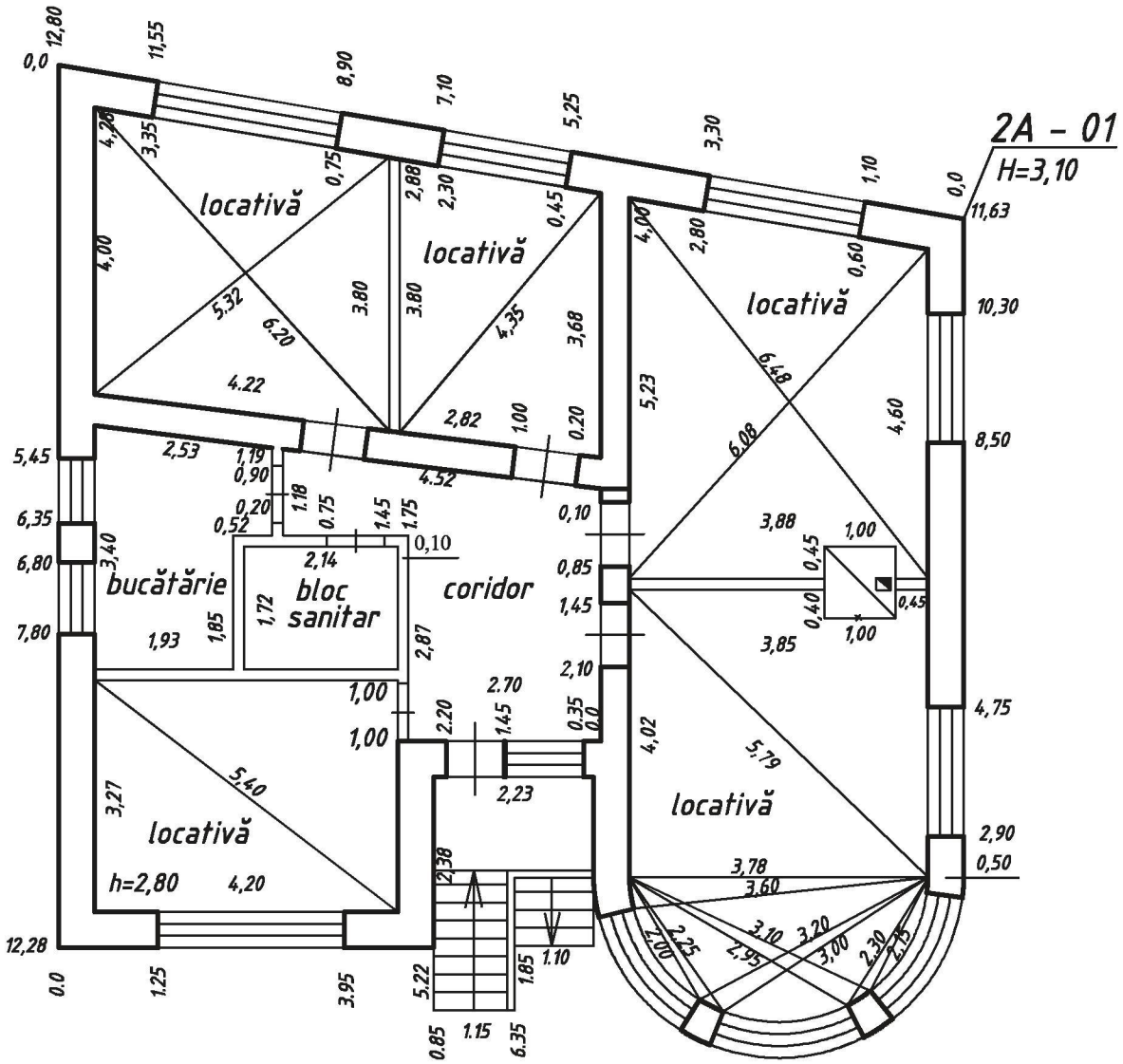

Mențiuni: *Conform autorizației de construire nr. 1234 din 12.12.2010 s-a permis executarea lucrărilor de construcție a unei case de locuit individuale cu regimul de înălțime D+P.*

A executat: *Gheorghe Plămădeală*	Data: " *13* " *octombrie* 20*12*
A verificat: *Vasile Croitoru*	Data: " *25* " *octombrie* 20*12*
Semnătura beneficiarului: *Ion Mămăligă*	Data: " *13* " *octombrie* 20*12*

Denumirea întreprinderii care a executat lucrarea: *OCTChişinău filiala Î.S."Cadastru"*

SCHIŢĂ DE LUCRU (CLĂDIRE)

Adresa clădirii: *mun.Chişinău, sect. Rîşcani, str. A. Doga, 30*

Anul construcţiei:	*2011*	Numărul de nivele:	*2*
Modul de folosinţă:	*casă de locuit*		

Date generale despre clădire

Dotarea cu reţele a clădirii				Starea generală a clădirii		
Termoficare	**Apeduct**	**Canalizare**	**Gazoduct**	**Finisaj**		**Starea generală**
☑ autonomă(cazan)	☐ lipseşte	☐ lipseşte	☐ lipseşte	interior	exterior	☑ excelentă
☐ centralizată	☐ local	☐ locală	☑ este	☑ decorat	☑ decorat	☐ foarte bună
☑ sobe	☑ centralizat	☑ centralizată		☐ simplu	☐ simplu	☐ bună ☐ satisfăcătoare
☐ lipseşte				☐ lipseşte	☐ lipseşte	☐ nesatisfăcătoare
				Stil arhitectonic: ☐ simplu ☑ mediu ☐ complex		

DESCRIEREA TEHNICĂ A CLĂDIRII

Denumirea elementelor constructive		Descrierea elementelor constructive Lit *A* a. *2013*	Starea generală	Procentul de prezenţă a elementului	Uzura %	Descrierea elementelor constructive Lit *demisol* a. *2013*	Starea generală	Procentul de prezenţă a elementului	Uzura %
Fundaţii		*demisol*	*excelentă*	*100 %*	*0*	*beton armat monolit*	*excelentă*	*100 %*	*0*
pereţi	portanţi	*piatră de calcar*	*excelentă*	*100 %*	*0*	*piatră de calcar*	*excelentă*	*100 %*	*0*
	despărţitori	*piatră de calcar*	*excelentă*	*100 %*	*0*	*piatră de calcar*	*excelentă*	*100 %*	*0*
planşeu	de pod	*pe grinzi de lemn*	*excelentă*	*100 %*	*0*				
	intermediar	*beton armat monolit*	*excelentă*	*100 %*	*0*	*beton armat monolit*	*excelentă*	*100 %*	*0*
Acoperiş		*tablă de oţel zincată*	*excelentă*	*100 %*	*0*				
podele	nivel 1	*lemn*	*excelentă*	*100 %*	*0*				
	alte nivele	*ciment*	*excelentă*	*100 %*	*0*	*ciment*	*excelentă*	*100 %*	*0*
goluri	ferestre	*metaloplastic*	*excelentă*	*100 %*	*0*				
	uşi	*lemn*	*excelentă*	*100 %*	*0*	*lemn, metal*	*excelentă*	*100 %*	*0*
finisaj	interior	*decorativ*	*excelentă*	*100 %*	*0*	*decorativ*	*excelentă*	*100 %*	*0*
	exterior	*decorativ*	*excelentă*	*100 %*	*0*	*decorativ*	*excelentă*	*100 %*	*0*
Alte lucrări		*sunt*	*excelentă*	*100 %*	*0*	*sunt*	*excelentă*	*100 %*	*0*

DESCRIEREA TEHNICĂ A CLĂDIRII

Denumirea elementelor constructive		Descrierea elementelor constructive Lit____ a._____	Starea generală	Procentul de prezenţă a elementului	Uzura %	Descrierea elementelor constructive Lit____ a._____	Starea generală	Procentul de prezenţă a elementului	Uzura %
Fundaţii									
pereţi	portanţi								
	despărţitori								
planşeu	de pod								
	intermediar								
Acoperiş									
podele	nivel 1								
	alte nivele								
goluri	ferestre								
	uşi								
finisaj	interior								
	exterior								
Alte lucrări									

Notă: Uzura fizică se calculează doar în scopul calculării valorii de inventariere a bunului imobil în conformitate cu culegerea indicilor comasaşi ai valorii de inventariere a bunurilor imobiliare, aprobată prin Hotărîrea nr.156 din 15.06.1997 a Ministerul Finanţelor

*Noţiuni: **Stare excelentă** - starea elementelor constructive corespund stării unei clădiri nou construite, clădirea nu necesită nici o reparaţie. **Stare foarte bun ă** - aspectul general al clădirii corespunde stării unei clădiri noi, se admit mici fisuri în tencuială. **Stare bună** - sunt remarcate deficienţe datorate influenţei timpului şi mediului. Sunt necesare lucrări de reparaţie simple (cosmetică). **Stare satisfăcătoare** - clă direa satisface cerin ţele necesare pentru a fi utilizată în continuare conform destinaşiei sale, dar unele elemente constructive necesită reparaţ ie capital ă sau înlocuire (ex. Ferestrele, uşile, finisajul exterior, acoperişul, etc.). **Stare nesatisfăcătoare** - clădirea necesită lucrări majore de renovare, elementele constructive sunt deteriorate.*

A executat: *Gheorghe Plămădeală*	Data: " *13* " *octombrie* 20*12*
A verificat: *Vasile Croitoru*	Data: " *25* " *octombrie* 20*12*
Semnătura beneficiarului: *Ion Mămăligă*	Data: " *13* " *octombrie* 20*12*

Figura 9

EXEMPLU DE ÎNTOCMIRE A SCHIȚEI DE LUCRU A ÎNCĂPERII IZOLATE

1. Denumirea întreprinderii: *OCTChişinău filiala Î.S."Cadastru"*	2. Temeiul executării lucrării: *Cererea nr. 0100/13/78276*

3. Descrierea încăperii izolate, inclusiv doterea cu rețele:				4. Descrierea
Termoficare	Finisaj		Starea generală	Adresa: *mun.Chişinău, sect. Rîşcani, str. A. Doga, 28*
	interior	exterior		Numărul cadastral: *0100423124.01.001*
☑centralizată	☐ decorativ	☐decorativ	☐excelentă	Anul ultimii reparații: *2007*
☐autonomă (cazan)	☑simplu	☑simplu	☐foarte bună	Modul de folosință conform RBI: locativ ☑/ nelocativ ☐
☐sobe	☐ lipseşte	☐lipseşte	☑bună ☐satisfăcătoare	Modul de folosință de facto: locativ ☑/ nelocativ ☐
☐lipseşte			☐nesatisfăcătoare	Replanificări: sunt ☐/ nu sunt ☑ Replanificări: autorizate ☐/ neautorizate ☑

SCHIȚA ONCĂPERII IZOLATE apartament nr. *1* / încăperea nelocativă nr. ____

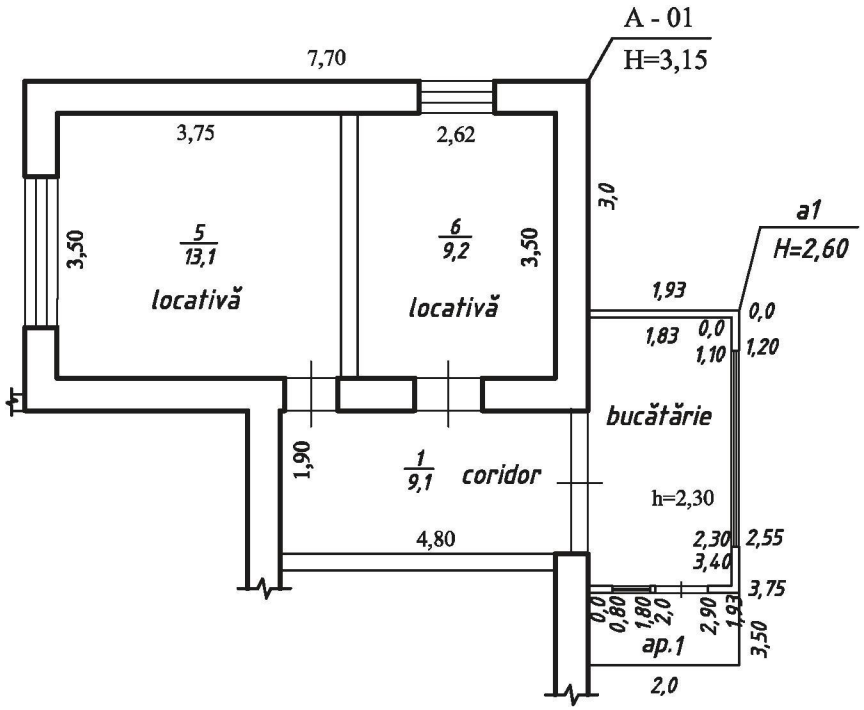

Mențiuni: *Veranda lit. "a1" a fost construită fără autorizație de construire.*

A executat: *Gheorghe Plămădeală*	Data: "*13*" *octombrie* 20*12*
A verificat: *Vasile Croitoru*	Data: "*20*" *octombrie* 20*12*
Beneficiarul lucrărilor: *Ion Postolachi*	Data: "*13*" *octombrie* 20*12*

SCHIȚĂ DE LUCRU (anexa la clădire)

DESCRIEREA TEHNICĂ A ANEXEI LA CLĂDIRE LIT. *A*

Denumirea elementelor constructive		*verandă cu geamuri* Descrierea elementelor constructive Lit *a1* a. *2010*	Starea generală	Procentul de prezență a elementului	Uzura %	Descrierea elementelor constructive Lit____ a._____	Starea generală	Procentul de prezență a elementului	Uzura %
Fundații		*piatră naturală brută*	*excelentă*	*100 %*	*0*				
pereți	portanți	*cărămidă*	*excelentă*	*100 %*	*0*				
	despărțitori								
planșeu	de pod	*pe grinzi de lemn*	*excelentă*	*100 %*	*0*				
	intermediar								
Acoperiș		*plăci de azbociment*	*excelentă*	*100 %*	*0*				
podele	nivel 1	*lemn*	*excelentă*	*100 %*	*0*				
	alte nivele								
goluri	ferestre	*lemn*	*excelentă*	*100 %*	*0*				
	uși	*lemn*	*excelentă*	*100 %*	*0*				
finisaj	interior	*simplu*	*excelentă*	*100 %*	*0*				
	exterior	*simplu*	*excelentă*	*100 %*	*0*				
Alte lucrări		*sunt*	*excelentă*	*100 %*	*0*				

DESCRIEREA TEHNICĂ A ANEXEI LA CLĂDIRE LIT.____

Denumirea elementelor constructive		Descrierea elementelor constructive Lit____ a._____	Starea generală	Procentul de prezență a elementului	Uzura %	Descrierea elementelor constructive Lit____ a._____	Starea generală	Procentul de prezență a elementului	Uzura %
Fundații									
pereți	portanți								
	despărțitori								
planșeu	de pod								
	intermediar								
Acoperiș									
podele	nivel 1								
	alte nivele								
goluri	ferestre								
	uși								
finisaj	interior								
	exterior								
Alte lucrări									

DESCRIEREA TEHNICĂ A ANEXEI LA CLĂDIRE LIT.____

Denumirea elementelor constructive		Descrierea elementelor constructive Lit____ a._____	Starea generală	Procentul de prezență a elementului	Uzura %	Descrierea elementelor constructive Lit____ a._____	Starea generală	Procentul de prezență a elementului	Uzura %
Fundații									
pereți	portanți								
	despărțitori								
planșeu	de pod								
	intermediar								
Acoperiș									
podele	nivel 1								
	alte nivele								
goluri	ferestre								
	uși								
finisaj	interior								
	exterior								
Alte lucrări									

Notă: Uzura fizică se calculează doar în scopul calculării valorii de inventariere a bunului imobil în conformitate cu culegerea indicilor comasați ai valorii de inventariere a bunurilor imobiliare, aprobată prin Hotărîrea nr.156 din 15.06.1997 a Ministerul Finanțelor

A executat: *Gheorghe Plămădeală*	Data: " *13* " *octombrie* 20*12*
A verificat: *Vasile Croitoru*	Data: " *20* " *octombrie* 20*12*
Semnătura beneficiarului: *Ion Postolachi*	Data: " *13* " *octombrie* 20*12*

Figura 1

MODELUL PLANULUI DE NIVEL
CARE VA FI ELIBERAT BENEFICIARULUI

_____
(Nivelul)

Planul clădirii

Menţiuni: _____

_____

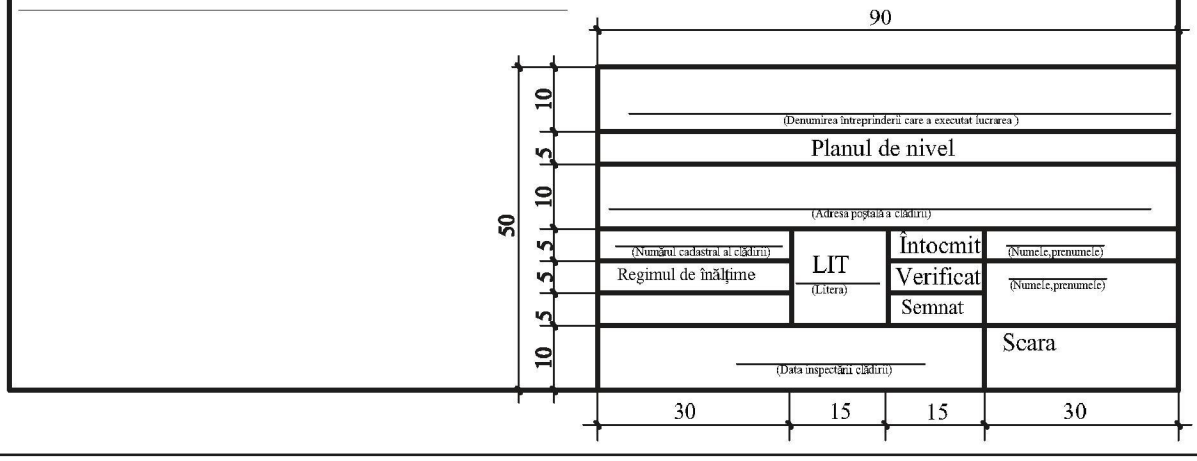

Figura 2

MODELUL PLANULUI DE NIVEL
CARE VA FI PARTE COMPONENTĂ LA DOSARUL TEHNIC

_____
(Nivelul)



Tabelul schimbărilor curente

Data inspectării	Numele, prenumele executantului/ denumirea intreprinderii care a executat lucrarea	Menţiuni (schimbările introduse)

_____
(Denumirea întreprinderii care a executat lucrarea)

Planul de nivel

_____
(Adresa poştală a clădirii)

_____ (Numărul cadastral al clădirii)	LIT _____ (Litera)	Întocmit	_____ (Numele,prenumele)
Regimul de înălţime		Verificat	_____ (Numele,prenumele)
		Semnat	
_____ (Data inspectării clădirii)			Scara

Stins (data)_____(numele, prenumele, semnătura inginerului cadastral)_____

Figura 3

MODELUL PLANULUI CADASTRAL AL ÎNCĂPERII IZOLATE

_____

(Nivelul)



Adresa poştală	Nr. încăperii izolate	Nr. încăperii	Destinaţia încăperii	Suprafaţa		
				Totală	_____ (Tipul suprafeţei)	Auxiliară

Data ultimei actualizări a planului cadastral: _____

Oficiul cadastral teritorial _____ filiala Întreprinderea de Stat "Cadastru"			
Planul cadastral al încăperii izolate			
_____ (Adresa poştală a clădirii)			
(Numărul cadastral al încăperii izolate)	LIT	Întocmit	_____ (Numele, prenumele)
Regimul de înălţime	_____ (Litera)	Verificat	_____ (Numele, prenumele)
		Semnat	
_____ (Data eliberării planului)			Scara 1:100

Figura 4

MODELUL PLANULUI GEOMETRIC AL ÎNCĂPERII IZOLATE

_____

(Nivelul)



Adresa poştală	Nr. încăperii izolate	Nr. încăperii	Destinaţia încăperii	Suprafaţa		
				Totală	_____ (Tipul suprafeţei)	Auxiliară

Oficiul cadastral teritorial _____ filiala Întreprinderea de Stat "Cadastru"			
Planul geometric al încăperii izolate			
_____ (Adresa poştală a clădirii)			
(Numărul cadastral al încăperii izolate)	LIT	Întocmit	_____ (Numele, prenumele)
Regimul de înălţime		Verificat	_____ (Numele, prenumele)
	_____ (Litera)	Semnat	
_____ (Data inspectării încăperii izolate)			Scara 1:100

Figura 5

MODELUL PLANULUI GEOMETRIC AL BUNULUI IMOBIL ÎNTOCMIT ÎN REZULTATUL AMPLASĂRII CLĂDIRILOR

(denumirea întreprinderii care a executat lucrarea)

PLANUL GEOMETRIC AL BUNULUI IMOBIL

Numărul cadastral al terenului:_____
Adresa bunului imobil:_____

Amplasarea bunului imobil



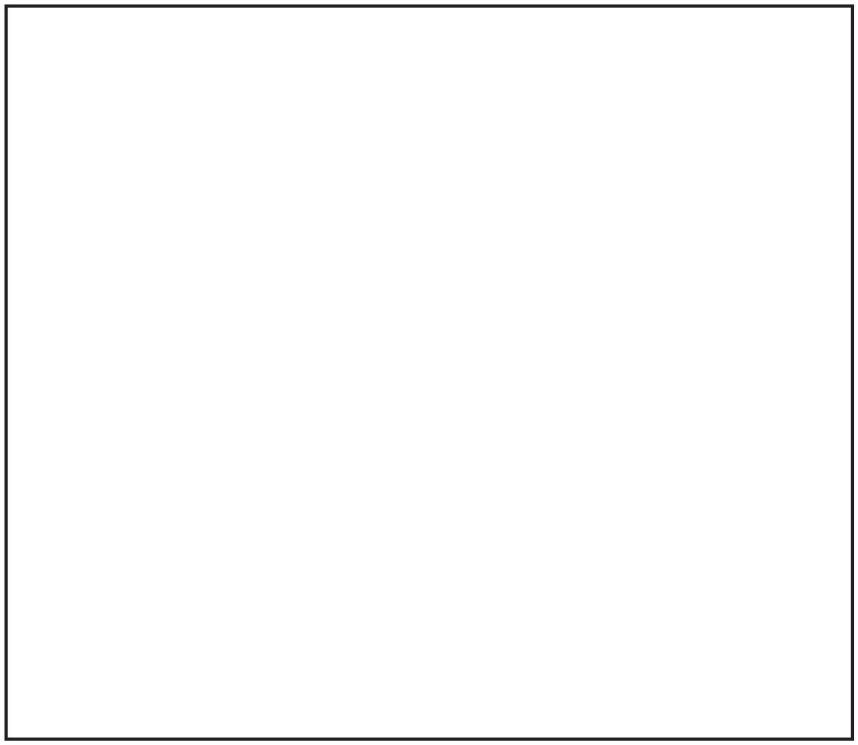

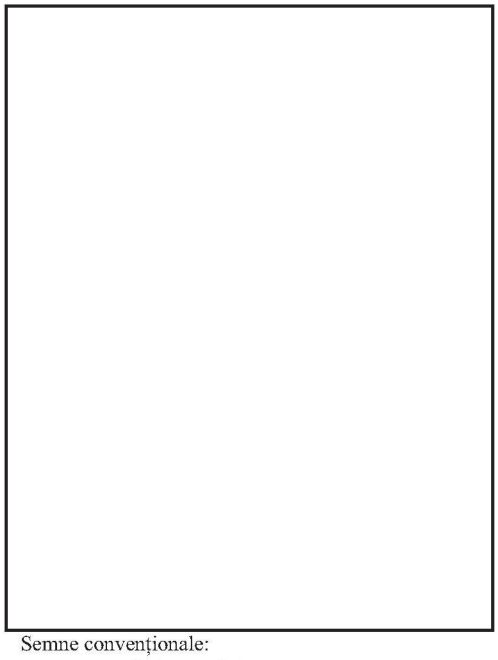

Semne convenționale:
_____ - numărul terenului
_____ - numărul poștal al clădirii

Scara 1:_____

Caracteristicile tehnice ale bunului imobil

Numărul cadastral	Tipul bunului	Modul de folosință	Suprafața (ha, m.p.)

Sistemul de coordonate:_____

Parametrii hotarului

Punctul	Coordonata X	Coordonata Y	Tipul punctului	Hotarul	Distanța	Tipul hotarului

Mențiuni: _____

Data întocmirii: _____

Executantul lucrărilor: _____
(numele, prenumele)

Verificat/Conducătorul întreprinderii:_____
(semnătura, numele, prenumele, L.Ș.)

Anexă la planul geometric

_____

(denumirea întreprinderii care a executat lucrarea)

PLANUL REPREZENTĂRII PĂRȚILOR COMPONENTE ALE CLĂDIRILOR

Numărul cadastral al terenului: _____
Adresa bunului imobil:_____

Scara 1:_____

Caracteristicile clădirilor:

Numărul cadastral	Litera	Partea componentă a clădirii	Suprafața exterioară (m.p.)	Numărul cadastral	Suprafața la sol (m.p.)

Mențiuni: _____

Data întocmirii planului: _____

Executantul lucrărilor: _____
(numele, prenumele)

Verificat/Conducătorul întreprinderii:_____
(semnătura, numele, prenumele, L.Ș.)

EXEMPLE DE ÎNTOCMIRE A PLANURILOR

EXEMPLUL PLANULUI DE NIVEL AL CLĂDIRII CARE VA FI ELIBERAT BENEFICIARULUI

Figura 1

Nivel: Demisol

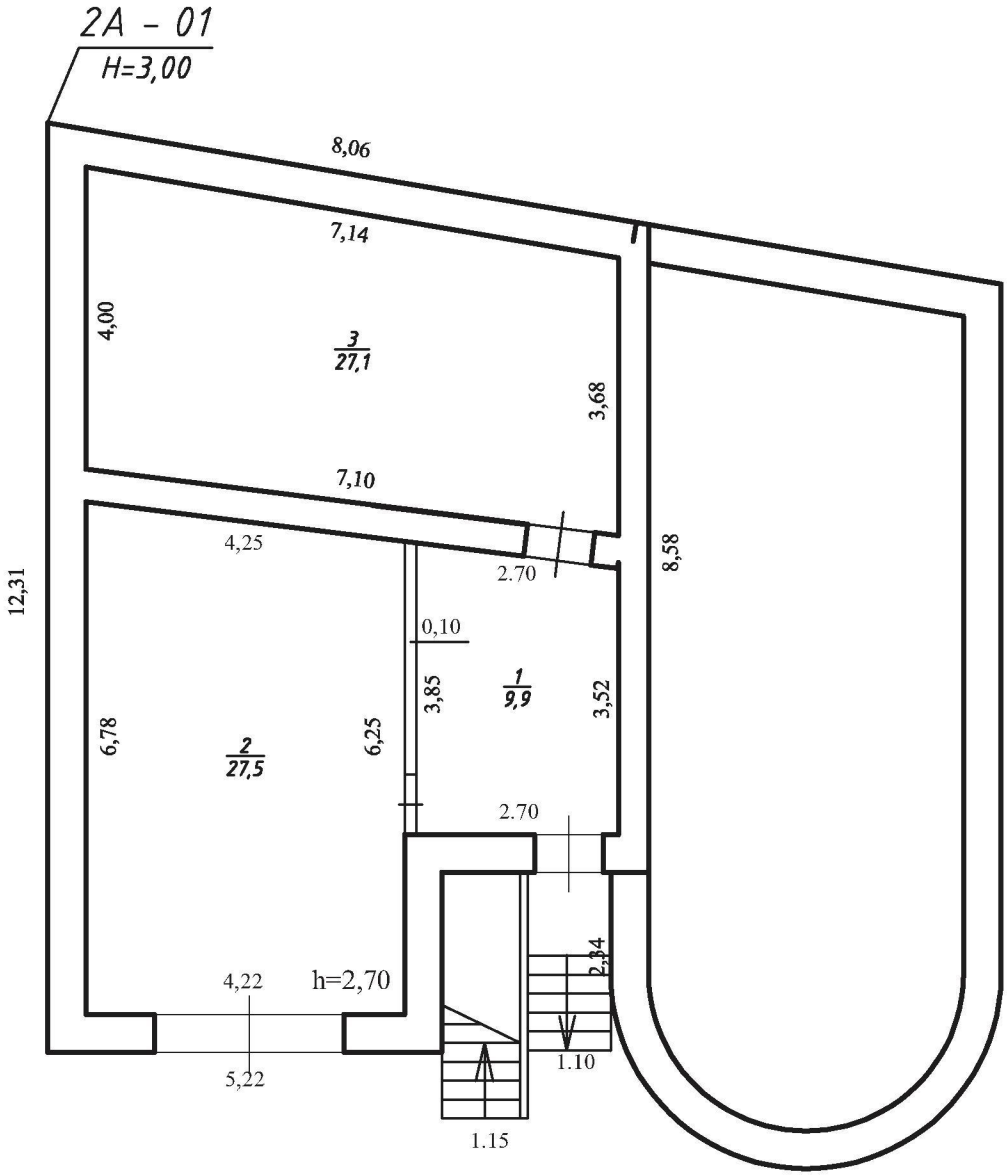

Mențiuni: Conform autorizației de construire nr.1234 in 05.05.2011 s-a permis executarea lucrărilor de construire a casei de locuit individuale pe terenul privat.

Oficiul cadastral teritorial Chișinău filiala Întreprinderea de Stat "Cadastru"			
Plan de nivel			
Casă de locuit individuală din mun.Chișinău, str.I.Creangă, 12			
01.00.5.10.420.01	LIT A	Întocmit	Ion Ungureanu
Regimul de înălțime		Verificat	Vasilii Postolachi
D		Semnat	
24.01.2013		Scara 1:100	

EXEMPLUL PLANULUI DE NIVEL AL CLĂDIRII
CARE VA FI ELIBERAT BENEFICIARULUI

Nivel: Parter

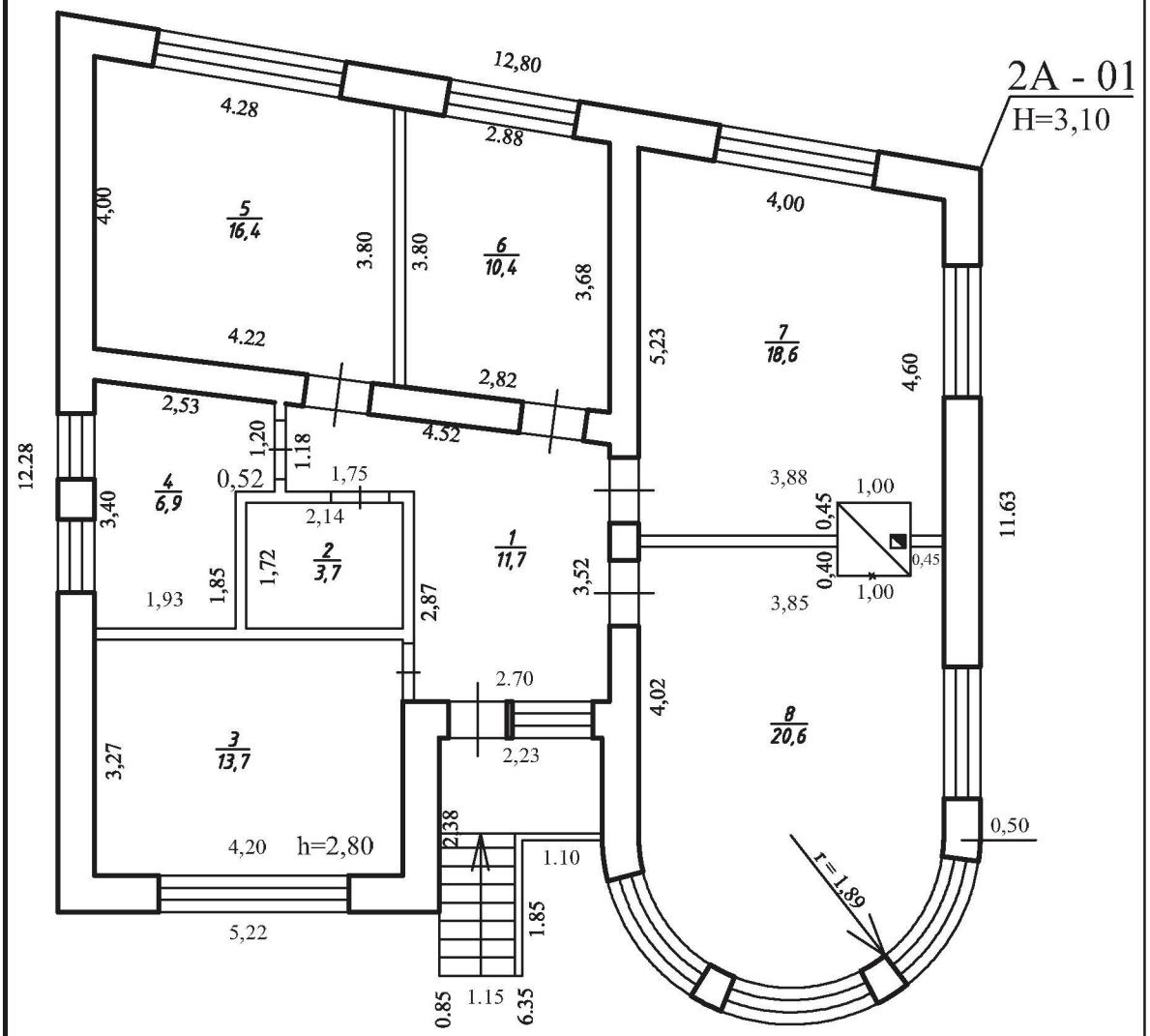

Menţiuni: Conform autorizaţiei de construire nr.1234 din 05.05.2011 s-a permis executarea lucrărilor de construire a casei de locuit individuale pe terenul privat.

Oficiul cadastral teritorial Chişinău filiala Întreprinderea de Stat "Cadastru"			
Plan de nivel			
Casă de locuit individuală din mun.Chişinău, str.I.Creangă, 12			
01.00.5.10.420.01	LIT A	Întocmit	Ion Ungureanu
Regimul de înălţime		Verificat	Vasilii Postolachi
P		Semnat	
24.01.2013		Scara 1:100	

EXEMPLUL PLANULUI DE NIVEL AL CLĂDIRII
CARE VA FI PARTE COMPONENTĂ LA DOSARUL TEHNIC

Nivel: Demisol

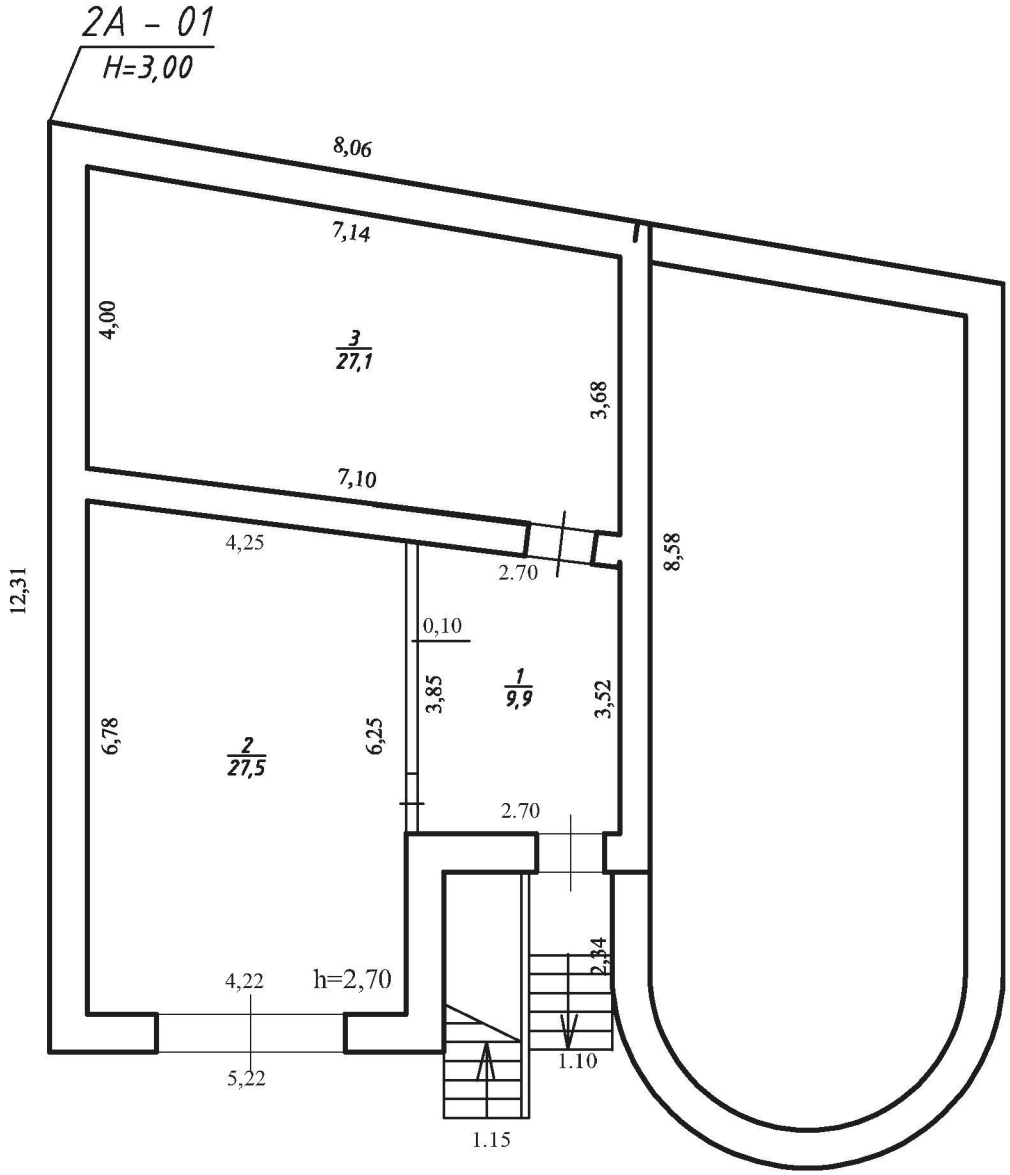

Tabelul schimbărilor curente

Data inspectării	Numele, prenumele executantului/ denumirea intreprinderii care a executat lucrarea	Menţiuni (schimbările introduse)

Oficiul cadastral teritorial Chişinău filiala Întreprinderea de Stat "Cadastru"			
Plan de nivel			
Casă de locuit individuală din mun.Chişinău, str.I.Creangă, 12			
01.00.5.10.420.01	LIT A	Întocmit	Ion Ungureanu
Regimul de înălţime		Verificat	Vasilii Postolachi
D		Semnat	
24.01.2013		Scara 1:100	

*Stins (data)*_____*(numele, prenumele, semnătura inginerului cadastral)*_____

EXEMPLUL PLANULUI DE NIVEL AL CLĂDIRII
CARE VA FI PARTE COMPONENTĂ LA DOSARUL TEHNIC

Nivel: Parter

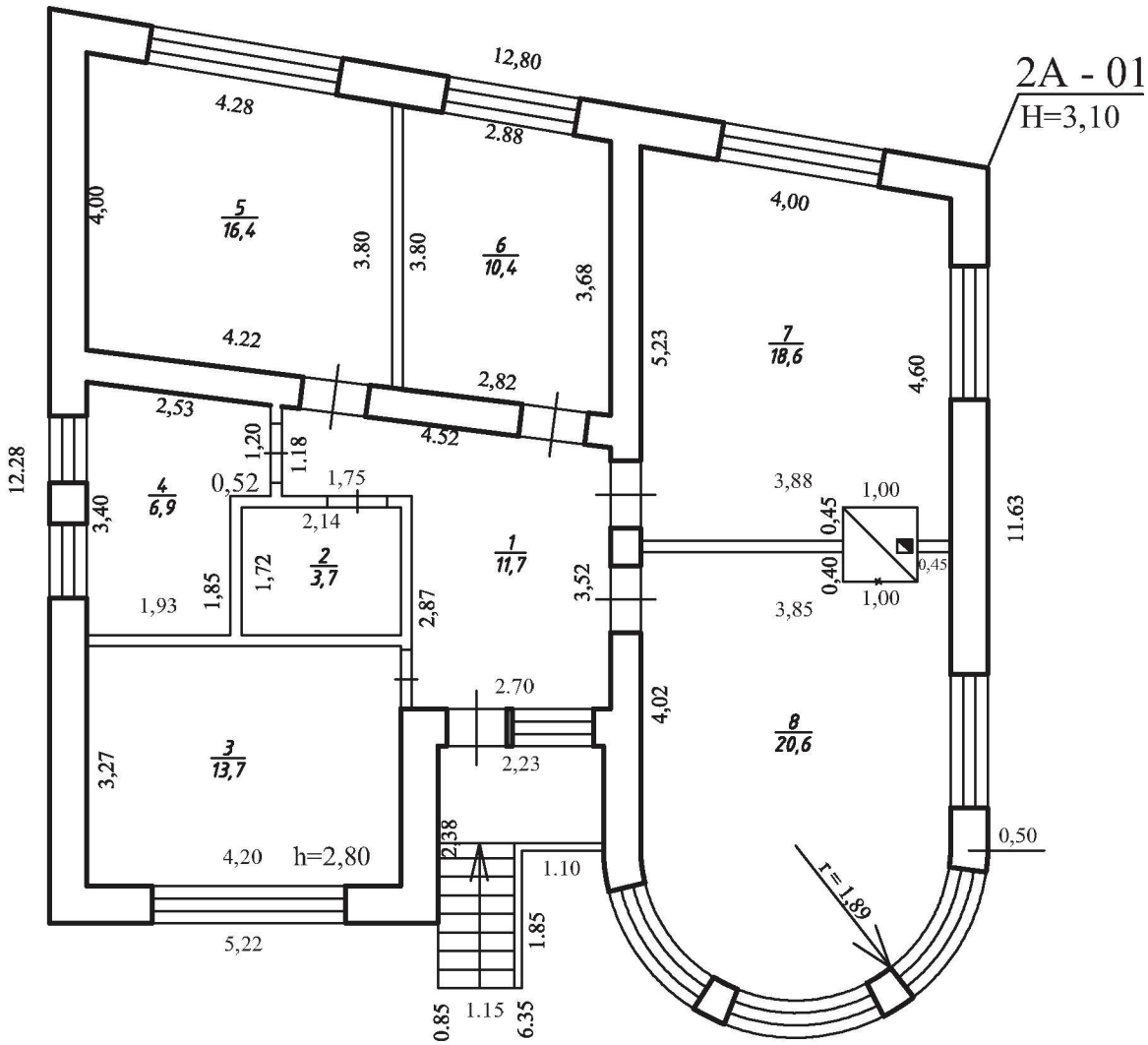

Tabelul schimbărilor curente

Data inspectării	Numele, prenumele executantului/ denumirea intreprinderii care a executat lucrarea	Menţiuni (schimbările introduse)

Oficiul cadastral teritorial Chişinău filiala Întreprinderea de Stat "Cadastru"			
Plan de nivel			
Casă de locuit individuală din mun.Chişinău, str.I.Creangă, 12			
01.00.5.10.420.01	LIT A	Întocmit	Ion Ungureanu
Regimul de înălţime		Verificat	Vasilii Postolachi
P		Semnat	
24.01.2013		Scara 1:100	

*Stins (data)*_____*(numele, prenumele, semnătura inginerului cadastral)*_____

Figura 3

EXEMPLUL PLANULUI CADASTRAL AL ÎNCĂPERII IZOLATE

Nivel: Parter

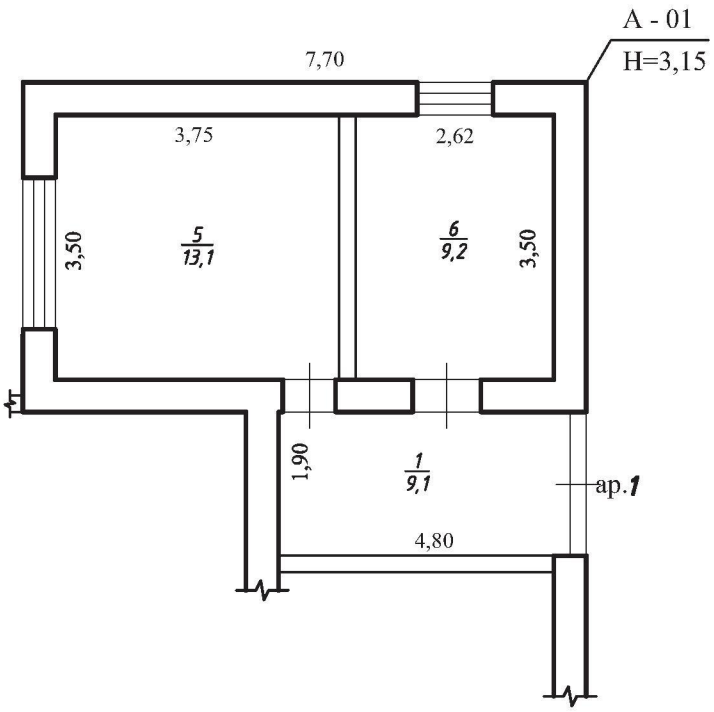

Adresa poştală	Nr. încăperii izolate	Nr. încăperii	Destinaţia încăperii	Suprafaţa		
				Totală	Locuibilă	Auxiliară
ap.1	001	1	coridor	9,1		9,1
		5	cameră de locuit	13,1	13,1	
		6	cameră de locuit	9,2	9,2	
			Total ap.1	31,4	22,3	9,1

Data ultimei actualizări a planului cadastral: 25.04.2012

Oficiul cadastral teritorial Chişinău filiala Întreprinderea de Stat "Cadastru"			
Planul cadastral al încăperii izolate			
mun.Chişinău, str. I.Creangă, 14, ap.1			
0100510.422.01.001	LIT A	Întocmit	Ion Ungureanu
Regimul de înălţime		Verificat	Vasilii Postolachi
P		Semnat	
12.12.2012		Scara 1:100	

Figura 4

EXEMPLUL PLANULUI GEOMETRIC AL ÎNCĂPERII IZOLATE

Nivel: Parter

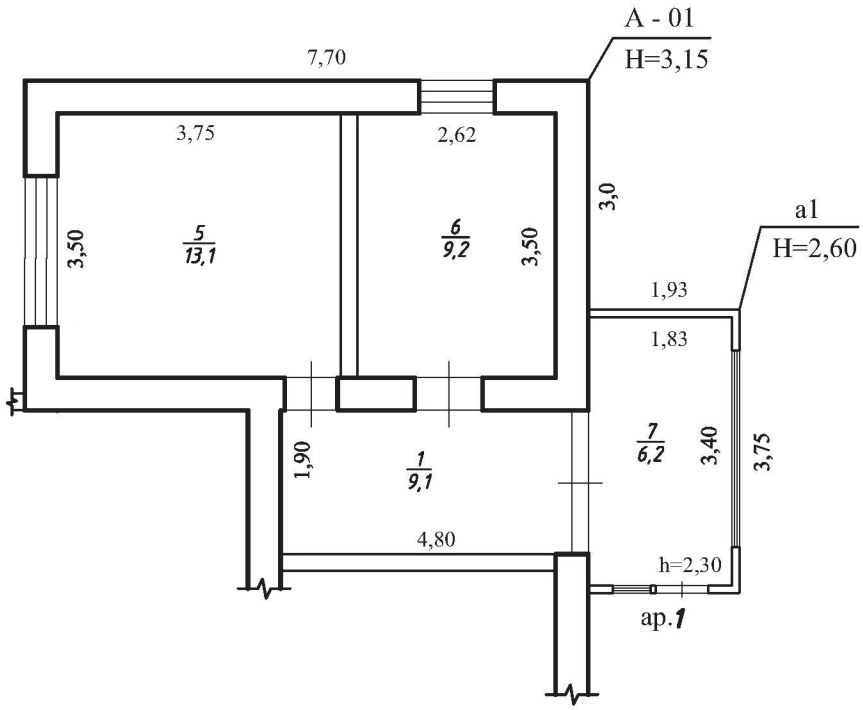

Adresa poştală	Nr. încăperii izolate	Nr. încăperii	Destinaţia încăperii	Suprafaţa		
				Totală	Locuibilă	Auxiliară
ap.1	001	1	coridor	9,1		9,1
		5	cameră de locuit	13,1	13,1	
		6	cameră de locuit	9,2	9,2	
		7	bucătărie	6,2		6,2
			Total ap.1	37,6	22,3	15,3

Menţiuni: Anexa a1 (bucătăria 7-6,2 m.p.) a fost construită fără autorizaţie.

Oficiul cadastral teritorial Chişinău filiala Întreprinderea de Stat "Cadastru"			
Planul geometric al încăperii izolate			
mun.Chişinău, str. I.Creangă, 14, ap.1			
0100510.422.01.001	LIT A	Întocmit	Ion Ungureanu
Regimul de înălţime		Verificat	Vasilii Postolachi
P		Semnat	
12.12.2012			Scara 1:100

Figura 5

EXEMPLUL PLANULUI DE NIVEL AL CLĂDIRII
CARE VA FI PARTE COMPONENTĂ LA DOSARUL TEHNIC

Nivel: Parter

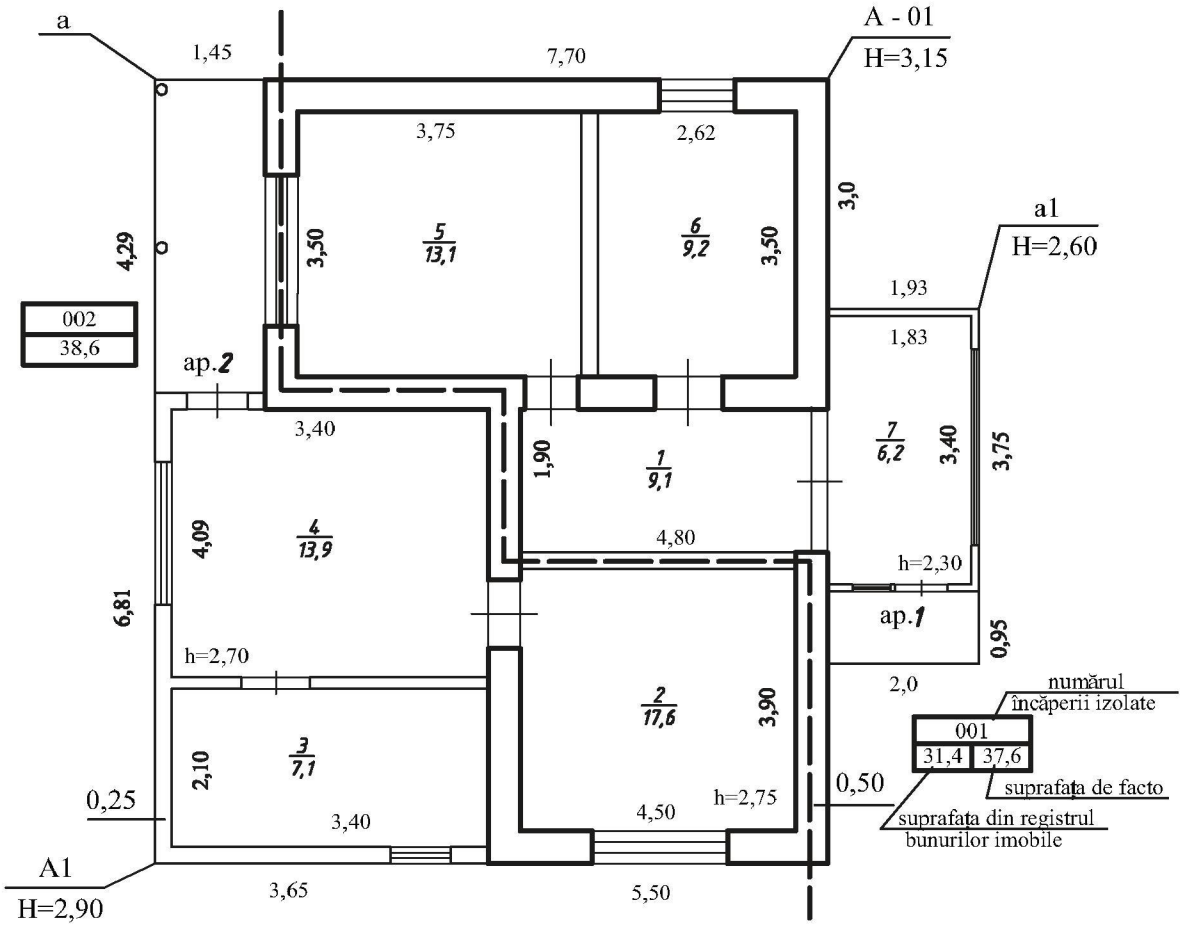

Tabelul schimbărilor curente

Data inspectării	Numele, prenumele executantului/ denumirea intreprinderii care a executat lucrarea	Menţiuni (schimbările introduse)
24.01.2012	Ungureanu Ion, OCT "Chişinău"	anexa a1 (bucătăria 7- 6,2 m.p.) construită neautorizat

Oficiul cadastral teritorial Chişinău filiala Întreprinderea de Stat "Cadastru"			
Plan de nivel			
Bloc locativ din mun.Chişinău, str.I.Creangă, 14			
01.00.5.10.422.01	LIT A	Întocmit	Ion ngureanu
Regimul de înălţime		Verificat	Vasilii Postolachi
P		Semnat	
24.01.2013		Scara 1:100	

Stins (data)_____(numele, prenumele, semnătura inginerului cadastral)_____

Nivel: Parter

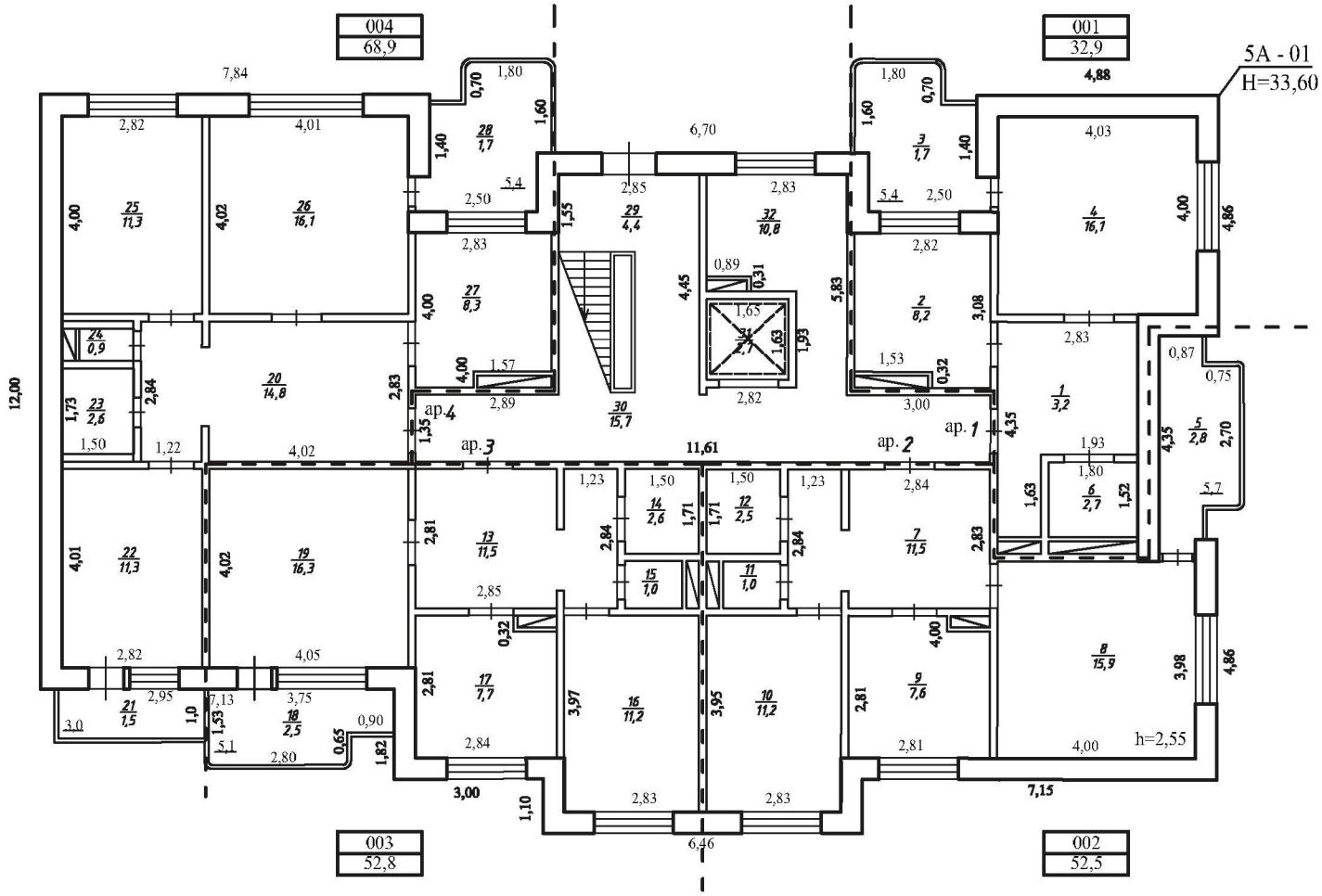

Tabelul schimbărilor curente

Data inspectării	Numele, prenumele executantului/ denumirea întreprinderii care a executat lucrarea	Mențiuni (schimbările introduse)

Oficiul cadastral teritorial Chișinău filiala Întreprinderea de Stat "Cadastru"			
Plan de nivel			
3loc locativ di . mun.Chiș .ău, str.I.Creangă, 16			
01.00.5.10.424.01	LIT A	Întocmit	Ion Ungureanu
Regimul de înălțime		Verificat	Vasilii Postolachi
P		Semnat	
24.01.2013			Scara 1:100

Stins (data)_____(numele, prenumele, semnătura inginerului cadastral)_____